CHAMINÉ DE EXAUSTÃO
CAMPANA DECORATIVA
COOKER HOOD

JCEIV60-007896

Por favor leia atentamente as Instruções deste Manual.

Lea con atención este Manual de Instrucciones.

Read the Instruction Manual carefully.

INTRODUÇÃO

Agradecemos por ter adquirido esta chaminé de exaustão.

Este manual de introdução foi concebido para lhe fornecer todas as instruções relacionadas com a instalação, utilização e manutenção do aparelho.

Para operar a unidade corretamente e em segurança, leia este manual de instruções com muita atenção antes da instalação e utilização.

A chaminé de exaustão utiliza materiais de elevada qualidade e está feita com um *design* avançado. Equipado com um motor elétrico de grande potência e ventilador centrífugo, também forte potência de sucção, baixo ruído de funcionamento, filtro para gordura antiaderente e montagem fácil.

Este aparelho não se destina a ser utilizado por pessoas (incluindo crianças) com capacidades sensoriais, físicas ou mentais reduzidas ou com falta de conhecimento ou experiência a não ser que sejam vigiadas por uma pessoa responsável pela sua segurança ou se previamente tiverem recebido instruções sobre a utilização segura do aparelho.

É necessária vigilância rigorosa para evitar que crianças brinquem com o aparelho

PRECAUÇÕES DE SEGURANÇA

- Nunca deixe crianças mexerem no aparelho.
- A chaminé de exaustão destina-se apenas a utilização doméstica, não é adequada para churrasco, churrasqueiras e outros fins comerciais.
- A chaminé de exaustão e o seu filtro devem ser limpos com regularidade para a manter em bom estado de funcionamento.
- Limpe a chaminé de exaustão de acordo com o manual de instruções e mantenha a unidade afastada de perigo de incêndio.
- É proibido assar diretamente a partir do fogão a gás.
- Mantenha uma boa convecção na sua cozinha.
- Antes de ligar este aparelho verifique se o cabo de alimentação não está danificado. Um cabo de alimentação danificado apenas deve ser substituído pela Assitência Técnica, para evitar perigos.
- Deverá existir ventilação adequada da divisão quando a chaminé de exaustão é utilizada ao mesmo tempo que aparelhos a gás ou outros combustíveis;
- O ar não deve ser descarregado para um tubo que seja utilizado para gases de escape de aparelhos a gás ou outros combustíveis;
- Os regulamentos relacionados com a descarga de ar têm de ser cumpridos.
- Este aparelho não se destina a ser utilizado por pessoas (incluindo crianças) com capacidades sensoriais, físicas ou mentais reduzidas ou com falta de conhecimento ou experiência a não ser que sejam vigiadas por uma pessoa responsável pela sua segurança, a não ser que previamente tenham recebido instruções sobre a utilização segura do aparelho.
- É necessária vigilância rigorosa para evitar que crianças brinquem com o aparelho.
- Se o cabo de alimentação estiver danificado, tem de ser substituído pela Assistência Técnica.

- O aparelho pode ser utilizado por crianças com idade igual ou superior a 8 anos de idade e por pessoas com capacidades físicas, sensoriais ou mentais reduzidas, ou com falta de experiência e conhecimento, se tiverem tido supervisão ou instrução relacionada com a utilização do aparelho de uma forma segura e compreenderem os perigos envolvidos. Não permita que crianças brinquem com o aparelho. A limpeza e manutenção feitas pelo utilizador não devem ser feitas por crianças sem supervisão
- As instruções devem conter a seguinte informação:

  – Deverá existir ventilação adequada na divisão quando a chaminé de exaustão for utilizada ao mesmo tempo que aparelhos a gás ou outros combustíveis (não aplicável a aparelhos que apenas descarregam o ar de volta para a divisão);

  – Os detalhes relacionados com o método e frequência de limpeza;

  – Existe um perigo de incêndio se a limpeza não for efetuada de acordo com as instruções;

  – Não faça flambé por baixo da chaminé de exaustão;

  – ATENÇÃO: As partes acessíveis podem ficar quentes quando utilizadas com aparelhos de cozedura.

  – O ar não deve ser descarregado para um tubo que seja utilizado para fumos de escape de aparelhos a gás ou de outros combustíveis (não aplicável a aparelhos que apenas descarregam o ar de volta para a divisão);

  – A distância mínima entre a superfície de suporte dos recipientes de cozedura e o fogão e a parte inferior da chaminé de exaustão. (Quando o exaustor se encontra acima de um aparelho a gás, esta distância deverá ser no mínimo 65 cm.

  - Os regulamentos relacionados com a descarga de ar têm de ser cumpridos.

- As instruções de instalação para exaustores com compartimentos metálicos acessíveis de construção de classe II deverão incluir detalhes que indiquem a localização e os comprimentos máximos permitidos para qualquer parafuso de fixação ou montagem ou outro dispositivo de fixação que penetre na chaminé de exaustão para fixar um acessório como o encaixe de um tubo ou painel.

- Quando fixar ou montar parafusos, ou utilizar outros dispositivos de fixação, que penetrem no exaustor com compartimentos metálicos acessíveis de construção de classe II, para fixar um acessório, as instruções devem indicar a localização necessária destes parafusos ou dispositivos de fixação e incluir o conteúdo do aviso seguinte.

PERIGO DE CHOQUE ELÉCTRICO

- Apenas ligue este aparelho numa tomada devidamente ligada à terra. Em caso de dúvida, procure aconselhamento junto de um técnico qualificado.

- O não seguimento destas instruções, pode resultar em morte, incêndio, ou choque elétrico.

INSTALAÇÃO
(extração para o exterior)

Se tiver uma saída para o exterior, a sua chaminé de exaustão pode ser ligada de acordo com a imagem abaixo através de um tubo de extração (tubo de esmalte, alumínio, flexível ou material não inflamável com um diâmetro interno de 150 mm)

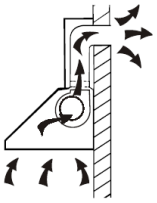

1. Antes da instalação, o aparelho tem que estar desligado da tomada eléctrica.

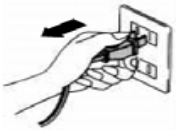

2. A chaminé de exaustão deverá ser colocada a uma distância de 65~75 cm acima da superfície de cozedura para melhor efeito.

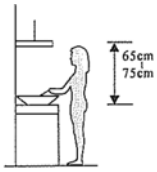

3. Faça 3 furos com 8 mm para colocar o suporte. Aparafuse e aperte o suporte na parede com os parafusos fornecidos.

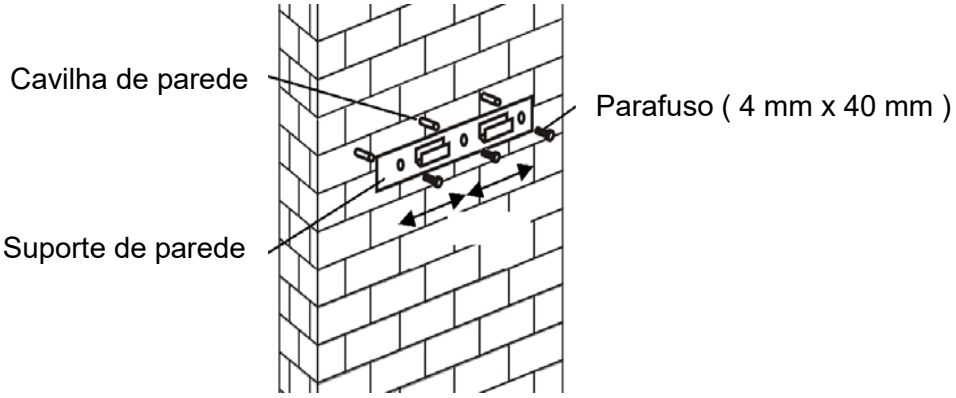

4. Eleve a chaminé de exaustão e pendure-a no gancho de suporte de parede.

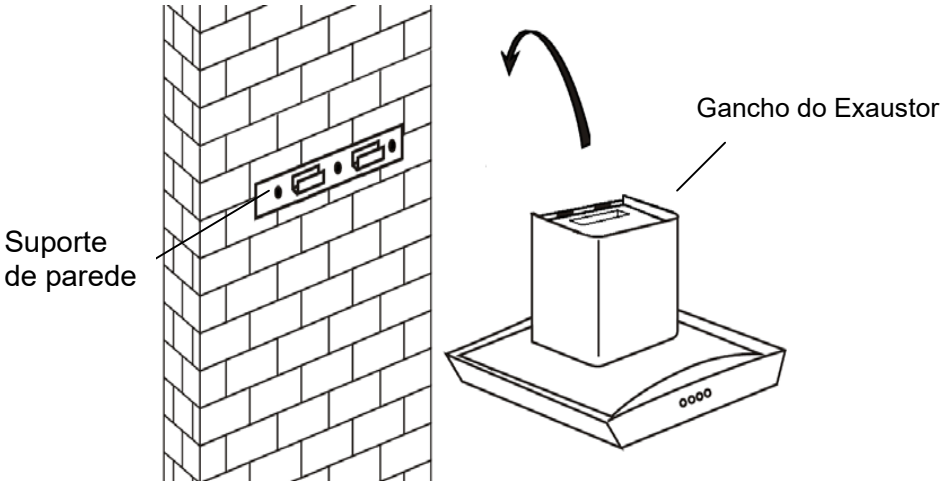

5. Fixe o tubo extensível na saída de ar como mostrado abaixo.

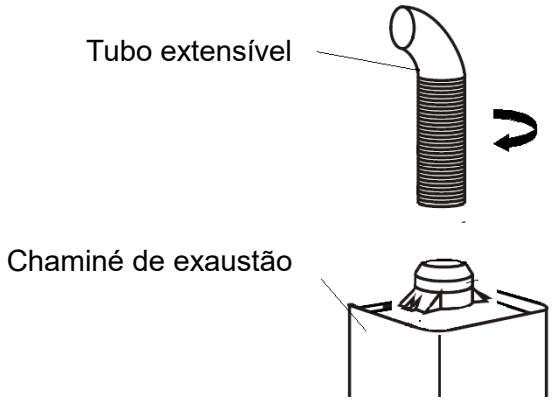

6. Coloque o vidro na posição apropriada no topo da chaminé de exaustão.
Fixe com 4 parafusos e anilha. Para evitar que o vidro quebre, não aperte os parafusos com demasiada força.

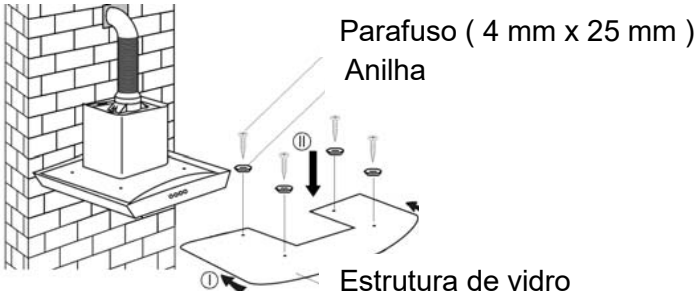

7. Coloque a chaminé interior na chaminé exterior. A seguir puxe a chaminé interior para cima. Ajuste para obter a altura necessária.

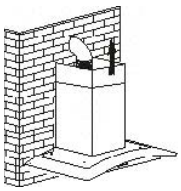

Fixe a altura aparafusando a chapa.

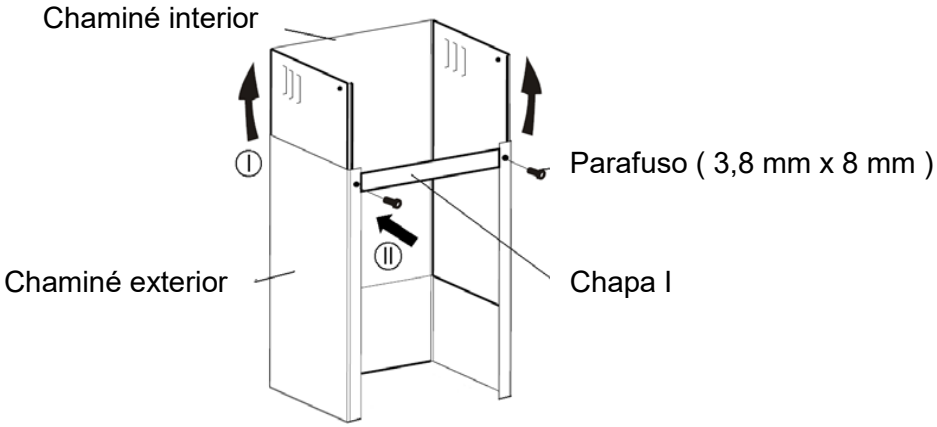

NOTA: Não aperte demasiado o parafuso, para que a altura possa ser ajustada.

8. De acordo com a altura necessária para ajustar a chaminé, fixe a chapa II com parafusos.

9.Faça 2 furos com 8 mm para colocar a chapa II. Aparafuse e aperte a chapa II na parede com 2 parafusos fornecidos.

Monte a chaminé na unidade e fixe-a com 2 parafusos.

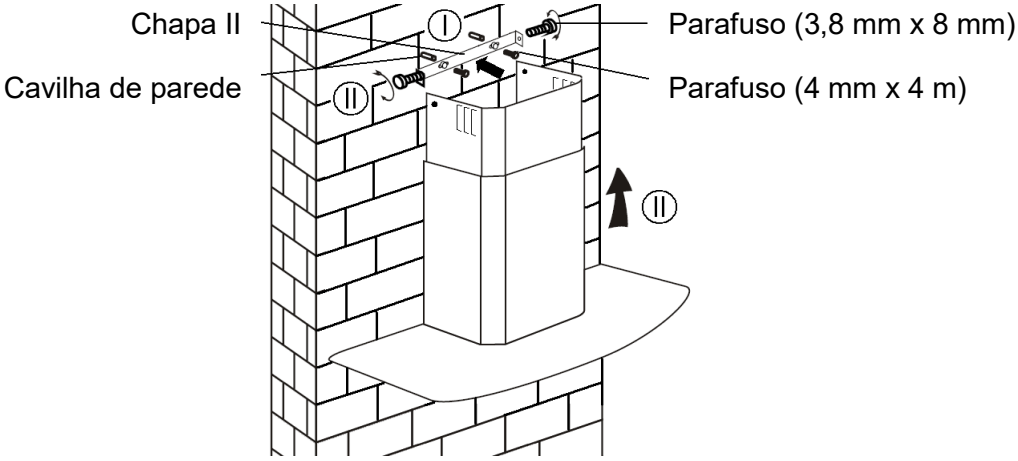

- Aviso: Se não instalar os parafusos ou o dispositivo de fixação de acordo com estas instruções pode resultar em perigos elétricos.

INSTALAÇÃO
(sem estração para o exterior)

Se não tiver uma saída para o exterior, não é necessário o tubo de escape mas a instalação é semelhante à que é mostrada na secção “INSTALAÇÃO (EXTRAÇÃO PARA O EXTERIOR)”.

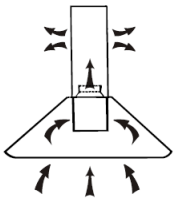

O filtro de carbono ativo (não fornecido) pode ser utilizado para eliminar odores.
Retire o filtro de aluminio, prima o bloqueio e puxe-o para baixo.

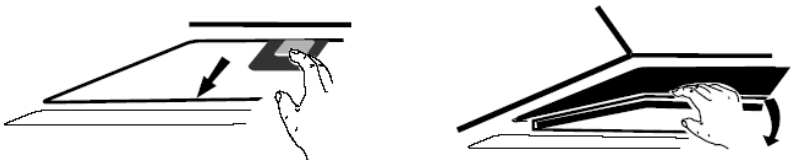

Coloque o filtro de carbono na unidade e rode-o para a direita. Faça o mesmo no outro lado.

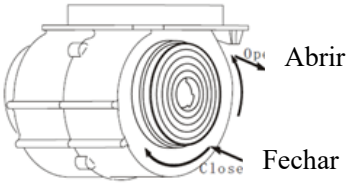

NOTA:
- Certifique-se de que o filtro está bem preso. Caso contrário, pode soltar-se e causar perigo.
- O filtro de carbono não é fornecido.
- Quando o filtro de carbono estiver fixo, a força de sucção será mais fraca.

Instruções de Operação Painel e Visor LCD

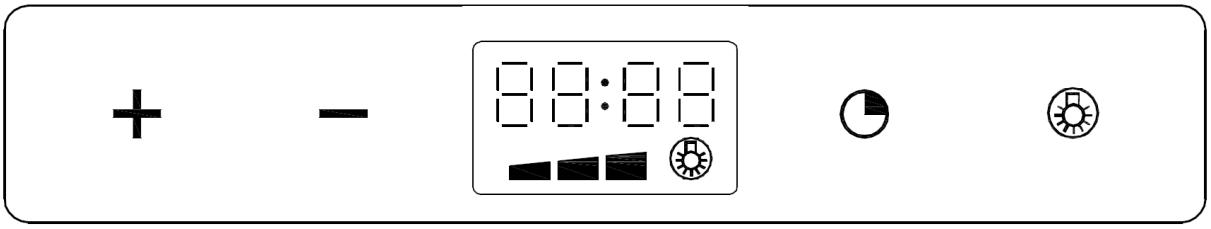

1. Ligar: ligue a alimentação, e a iluminação de fundo acende-se, mostrando o “sistema de 24 horas”. A saída é então bloqueada, e o mecanismo de fuligem entra no estado de *standby*. A luz de fundo desaparece automaticamente 30 segundos depois se não for efetuada qualquer operação.

2. Prima a tecla de “Indicador”: prima a tecla de "indicador" uma vez, o indicador acende, e a acende-se no visor LCD. Prima-a uma segunda vez, a do indicador do visor LCD apagar-se-á, e assim sucessivamente.

3. Tecla de posição de ligar e de aumentar +, o motor tem três posições, ou seja, baixa, média e alta.

   a) Prima a tecla + uma vez, é visualizado no visor, e o motor começa a trabalhar. é a posição baixa (posição de ligar.)

   b) Prima a tecla + mais uma vez na posição baixa, é visualizado no visor, e é a posição média.

   c) Prima a tecla + mais uma vez na posição média, é visualizado no visor, e é a posição alta.

   d) Continue a premir a tecla + na posição alta, continua a ser visualizado no visor, e o motor funciona normalmente. Neste momento continua na posição alta.

4. Posição de ligar e tecla de diminuir “—”

   a) Prima a tecla “—” uma vez, o motor é ajustado para uma posição mais baixa, e o visor LCD visualiza entretanto essa posição; Se for diminuindo continuamente até não existir qualquer posição, então, essa é a posição de desligado (nomeadamente, o motor para o seu funcionamento.)

5. Tecla de temporizador “◔”:

   a) A tecla de temporizador é a tecla de definição de temporizador se a tecla de temporizador não funcionar tanto em posição como em indicador.

   – Prima continuamente a tecla de temporizador ◔ durante 2 a 3 segundos, segmento de tempo 88:88, e os dois primeiros dígitos do segmento de hora piscam, use a tecla + para aumentar os dígitos, e use a tecla — para diminuir os dígitos. Nomeadamente: A variável é 01 cada vez que a tecla é premida; o segmento de hora é com o dígito maior de 23. Se exceder 23, a tecla + é nula e vazia. Se for igual a 00, então, a tecla — é nula e vazia.

   – Prima a tecla do temporizador ◔ pela 2ª vez, o segmento de tempo 88:88, e os dois últimos dígitos de minutos piscam, use a tecla + para o aumento de dígitos, e use a tecla — para a diminuição de dígitos. Nomeadamente: a variável é 01 cada vez que a tecla é premida; o segmento de minutos é com o dígito maior de 59. Se exceder 59, a tecla + é nula e vazia. Se for igual a 00, então, a tecla — é nula e vazia.

   – Prima a tecla de temporizador ◔ uma 3ª vez, e é a tecla de saída e de confirmação da definição de tempo.

   – Prima continuamente a tecla do temporizador ◔ durante 2 a 3 segundos sob este modo de operação, e é para a definição de hora; Prima-a uma segunda vez: definir os minutos; Prima-a uma 3ª vez: para a saída e confirmação da definição de tempo, isto será repetido sucessivamente (se a 1ª vez que premir não exceder 2 segundos, então não pode efetuar este procedimento de operação.)

   b) A tecla de temporizador é o temporizador se a tecla de temporizador funcionar tanto emposição como em indicador.

- É fornecido com três tipos de segmento de tempo, e são 5 min/15 min/30 min/cancelar temporizador em sequência, e a 1ª vez é 5 min, a 2ª vez é 15 min, a 3ª vez é 30 min, a 4ª vez é cancelar temporizador, a 5ª vez é 5 min, e a 6ª vez é 15 min, e assim sucessivamente.
- Exemplo: Deixe o tempo da definição ser 15 min, o visor é 00:15, 00:14, 00:1, com 0:00 visualizações por minuto, e uma vez “00:00” aparece, a posição do motor e o indicador de alimentação serão desligados automaticamente, (o visor mostra o “sistema de 24 horas”, a saída é bloqueada, e o mecanismo de fuligem entra no estado de *standby*, e a luz de fundo será desligada automaticamente 30 segundos depois.)
- O segmento de tempo muda, 5 segundos depois começa a diminuir gradualmente (exemplo: 15 min é mudado para 30 min, com um atraso de 5 segundos, e 00:30 no visor começa a diminuir gradualmente).

MANUTENÇÃO

Antes de efetuar limpeza desligue o aparelho e retire a ficha da tomada.

Limpeza Regular

Use um pano humedecido com água com um detergente neutro ou um detergente de limpeza doméstico. Nunca use esfregões metálicos, material químico, abrasivo ou uma escova rija para limpar o aparelho.

Limpeza Mensal do Cartucho do Filtro

ESSENCIAL: Limpar o filtro todos os meses pode prevenir o risco de incêndio.

O filtro recolhe gordura, fumo e pó, por isso o filtro afeta diretamente a eficiência da chaminé de exaustão. Se não for limpo, os resíduos de gordura (potencialmente inflamáveis) irão saturar no filtro. Limpe-o com detergente de limpeza doméstico.

DICAS: O filtro pode ser limpo numa máquina de lavar louça, mas não o coloque juntamente comtachos e pratos.

Limpeza Anual do Filtro de Carbono Ativo (não fornecido)

APENAS aplique ao aparelho que está instalado como uma unidade de recirculação (não ventilado para o exterior). Este filtro elimina odores e tem de ser substituído pelo menos uma vez por ano dependendo da frequência de utilização da chaminé de exaustão.

Substituição da Lâmpada

Primeiro desligue o aparelho e retire a ficha da tomada.

Retire a lâmpada com muito cuidado no sentido indicado abaixo e substitua por uma lâmpada com as mesmas características.

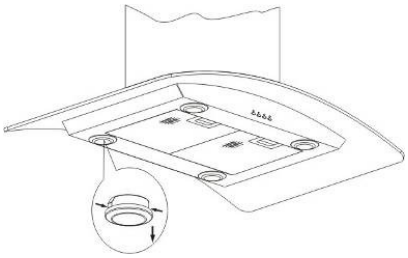

RESOLUÇÃO DE PROBLEMAS

Falha	Causa	Solução
A luz acende mas o ventilador não funciona.	A pá do ventilador está encravada.	Desligue o aparelho e contacte a Assistência Técnica.
	O motor está danificado.	
A luz e o ventilador não funcionam.	A lâmpada está fundida.	Substitua a lâmpada por uma com características semelhantes.
	O cabo de alimentação está solto.	Volte a ligá-lo ao fornecimento de energia.
Grande vibração do aparelho	A pá do ventilador está danificada.	Desligue o aparelho e contacte a Assistência Técnica.
	O motor do ventilador não está bem fixo.	Desligue o aparelho e contacte a Assistência Técnica.
	O aparelho não está corretamente pendurado no suporte.	Retire o aparelho e verifique se o suporte está no local correto.
O desempenho de sucção não é bom.	Distância demasiado grande entre o aparelho e a área de cozedura.	Reajuste a distância para 65-75 cm

PROTEÇÃO DO AMBIENTE

Resíduos de equipamentos elétricos não são eliminados no lixo doméstico. Recicle sempre que existam instalações para estes fins. Procure aconselhamento sobre reciclagem junto dos organismos locais ou revendedores.

CONDIÇÕES GERAIS DE GARANTIA

1. A Garantia só é válida mediante apresentação da factura de compra do produto.
2. Esta GARANTIA limita-se exclusivamente à subsituição de peças ineficazes por defeito de fabrico.
3. A eliminação das várias avarias do âmbito da garantia é feita por reparação ou substituição de peças defeituosas, conforme critério dos nossos serviços técnicos. As peças defeituosas são da nossa propriedade.
4. Não são abrangidos pela garantia danos causados por transporte, negligência ou deficiente utilização, montagem ou instalações impróprias, bem como influências exteriores como sejam: descargas atmosféricas ou eléctricas, inundações, humidades, etc.
5. Perdem garantia, todos os aparelhos que não estejam a ser utilizados de acordo com as instruções, ou ligadas a REDES DE ALIMENTAÇÃO, que não garantem uma tensão constante de 220/240V.
6. A Garantia não abrange indemnizações por danos pessoais ou materiais causados directa ou indirectamente, seja a que título for.
7. Esta garantia cessa no momento em que se constate terem sido efectuadas reparações, alterações ou quaisquer intervenções por pessoa não autorizada pela JOCEL.

A GARANTIA CADUCA

1. Com a modificação ou desaparecimento da chapa de identificação do aparelho.
2. Excedido o prazo de 2 anos para a Linha Doméstica e 6 meses Linha Hotelaria, a Garantia caduca e a Assistência será efectuada debitando as despesas inerentes à mão-de-obra, consoante as tarifas vigentes.

ASSISTÊNCIA TÉCNICA

Para solicitar a assistência técnica, os nossos serviços estão disponiveis através dos seguintes contactos:

Telef. 00 351 252 910351
Fax: 00 351 252 910367
E-mail: assistencia@jocel.pt
http://www.jocel.pt

Rua Alto do Curro, n.º 280
4770-569 S. COSME DO VALE
V.N. de FAMALICÃO
Telef: 252 910 350/2
Fax: 252 910 368/9
email: jocel@jocel.pt
http://www.jocel.pt

DECLARAÇÃO DE CONFORMIDADE

Declaramos sobre nossa própria responsabilidade que o aparelho indicado abaixo

Aparelho	**CHAMINÉ DE EXAUSTÃO**
Marca	**JOCEL**
Modelo	**JCEIV60-007896**

Está em conformidade com as seguintes directivas europeias e normas de aplicação

Baixa Tensão	**2006/95/CE**	**EN 60335-1:2012 + A11:2014**
		EN 60335-2-31:2003 + A1:2006+A2:2009
		EN 62233:2008
Compatibilidade Electromagnética	**2004/108/CE**	**EN 55014-1:2006+A1:2009+A2:2011**
		EN 55014-2:1997+A1:2001+A2:2008
		EN 55015:2013
		EN 61547:2009
		EN 61000-3-2:2006+A1:2009+A2:2009
		EN 61000-3-3:2013
		ETSI EN 301 489-3 V1.6.1:2013-08
		ETSI EN 301 489-1 V1.9.2:2011-09

País de Proveniência: **R.P.C.**

INSTRUCCIONES

Le agradecemos que haya elegido esta campana decorativa.

Este manual de instrucciones está preparado para proporcionarle todas las instrucciones necesarias relativas a la instalación, el uso y el mantenimiento del electrodoméstico.

Para utilizar el aparato correctamente y con seguridad, lea atentamente este manual de instrucciones antes de la instalación y el uso.

La campana decorativa utiliza materiales de alta calidad y está fabricada con un moderno diseño. Provista de un motor eléctrico de gran potencia y un ventilador centrífugo, también proporciona gran potencia de aspiración, funciona con poco ruido, tiene filtro de grasa no adherente y fácil montaje e instalación.

Este electrodoméstico no está destinado a ser usado por personas (incluidos los niños) con capacidades físicas, sensoriales o metales reducidas o falta de experiencia y conocimientos, a menos que hayan sido supervisadas o instruidas en el uso del aparato por una persona responsable de su seguridad.

Los niños deben ser vigilados para asegurarse de que no juegan con el aparato.

PRECAUÇÕES DE SEGURANÇA

- No deje nunca que los niños hagan funcionar el aparato.
- La campana decorativa es exclusivamente para uso doméstico, no es adecuada para barbacoas, asadores u otros fines comerciales.
- La campana decorativa y su filtro se deben limpiar con regularidad para mantenerla en buenas condiciones de trabajo.
- Limpie la campana decorativa de acuerdo con el manual de instrucciones y aleje el aparato del peligro de combustión.
- Está prohibido cocinar directamente desde una cocina de gas.
- Mantenga una buena circulación de aire en la cocina.
- Antes de conectar este electrodoméstico compruebe que el cable de alimentación no está deteriorado. Un cable de alimentación dañado solamente debe ser sustituido por la Asistencia Técnica. Para evitar peligros.
- Habrá ventilación adecuada cuando la campana decorativa se utilice al mismo tiempo que aparatos que queman gas u otros combustibles;
- No se debe llevar el aire a un conducto de evacuación que se utilice para extraer humos de aparatos que queman gas u otros combustibles;
- Se ha de cumplir la normativa concerniente a la salida de aire.
- Este electrodoméstico no está destinado a ser usado por personas (incluidos los niños) con capacidades físicas, sensoriales o metales reducidas o falta de experiencia y conocimientos, a menos que haya sido supervisado o instruido en el uso del aparato por una persona responsable de su seguridad.
- Los niños deben ser vigilados para asegurarse de que no juegan con el aparato.
- Si el cable de alimentación está deteriorado, debe ser sustituido por la Asistencia Técnica para evitar peligros.

- Este electrodoméstico puede ser utilizado por niños de 8 o más años de edad y por personas con capacidades físicas, sensoriales o mentales reducidas o falta de experiencia o conocimientos, si han sido supervisadas o instruidas en el uso del aparato de forma segura, y entienden los peligros implicados. Los niños no deben jugar con el electrodoméstico. La limpieza y el mantenimiento del usuario no serán realizados por niños sin supervisión

- Las instrucciones indicarán el contenido de lo siguiente:
  - habrá ventilación adecuada del recinto cuando la campana decorativa se use al mismo tiempo que aparatos que queman gas u otros combustibles (no aplica a los aparatos que solamente devuelven el aire al recinto);
  - Los detalles concernientes al método y a la frecuencia de limpieza;
  - Hay riesgo de incendio si la limpieza no se realiza de acuerdo con las instrucciones;
  - No flamear debajo de la campana decorativa;
  - PRECAUCIÓN: Las partes accesibles pueden llegar a calentarse cuando se utilizan con aparatos de cocción.
  - El aire no se debe descargar en un conducto de evacuación de gases que se utilice para extraer humos de aparatos que queman gas u otros combustibles (no aplica a los aparatos que solamente devuelven el aire al recinto);
  - La distancia mínima entre la superficie de apoyo de los recipientes de cocinar en el fogón y la parte más baja de la campana decorativa. (Cuando la campana decorativa está colocada encima de un aparato a gas, esta distancia será, al menos, 65 cm.
  - Se ha de cumplir la normativa concerniente a la salida de aire.
- Las instrucciones de instalación de campanas decorativas con envolventes metálicas de construcción clase II incluirán detalles que indiquen el emplazamiento y las longitudes máximas permitidas de cualquier tornillo de fijación o de montaje, u otro dispositivo de fijación, que penetre en la campana decorativa para acoplar un accesorio, tal como un embellecedor o accesorio de conducto.

- Donde se utilicen tornillos de fijación o de montaje u otros dispositivos de fijación, que penetren en la campana decorativa con una envolvente metálica accesible de construcción clase II, para colocar un accesorio, las instrucciones indicarán el lugar requerido de estos tornillos o dispositivos de fijación e incluirán el contenido de la siguiente advertencia.

PELIGRO DE DESCARGA ELÉCTRICA

- Enchufar esta unidad exclusivamente en una toma de corriente con la puesta a tierra correcta. Si tiene dudas asesórese con un Técnico adecuadamente Cualificado.

- No seguir estas instrucciones puede dar lugar a muerte, incendio, o descarga eléctrica.

INSTALACÍON
(Ventilación al exterior)

Si tiene una salida al exterior, la campana de extracción se puede conectar como la imagen que sigue, por medio de un conducto de extracción (esmaltado, de aluminio, tubo flexible o material no inflamable, con un diámetro interior de 150 mm).

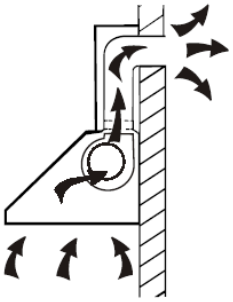

1. Antes de la instalación, apague el aparato y desenchúfelo de la toma de corriente.

2. La campana decorativa se debe colocar a una distancia de 65~75 cm por encima de la superficie del fogón, para el mejor funcionamiento.

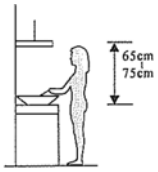

3. Taladre agujeros de 3 x 8 mm para colocar el soporte. Atornille y apriete el soporte a la pared con los tornillos suministrados.

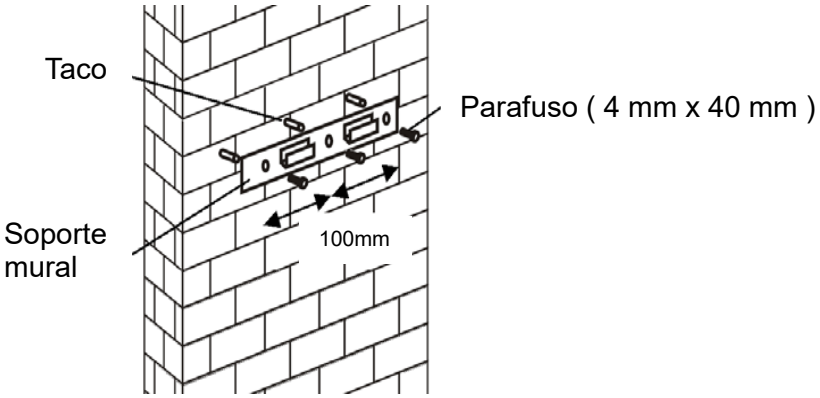

4. Levante la campana decorativa y cuélguela en el gancho del soporte mural.

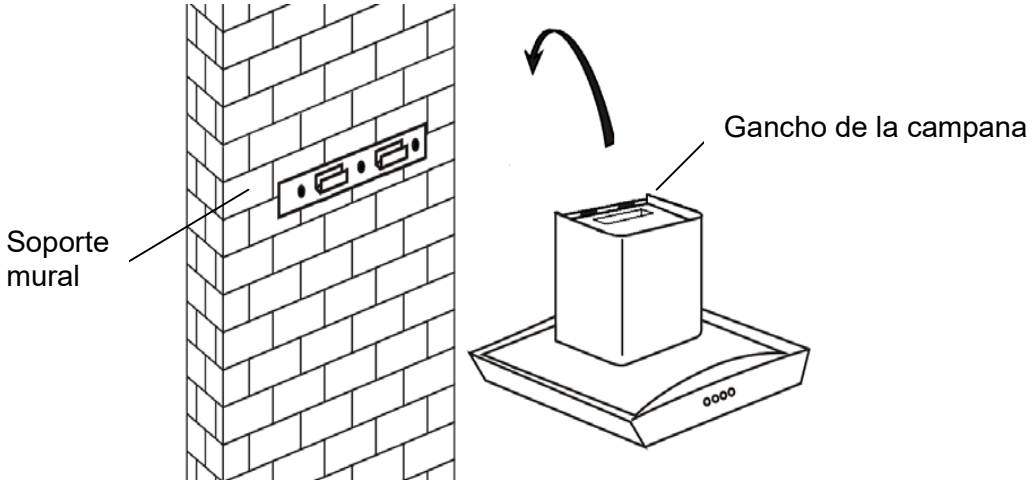

5. Sujete el tubo extensible en la salida de aire como se muestra a continuación.

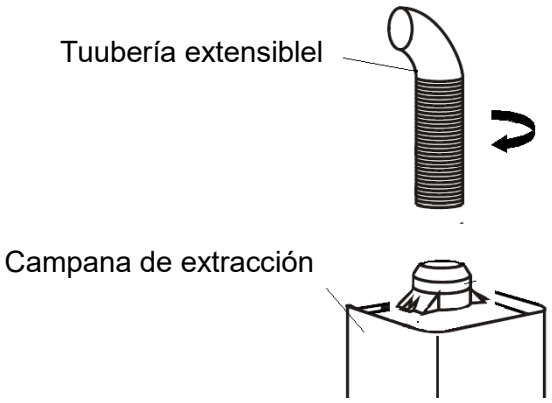

6. Coloque el vidrio en la posición correcta en la parte superior de la campana decorativa.
Sujételo con 4 tornillos y arandelas. Para evitar la rotura del vidrio, no apriete demasiado los tornillos.

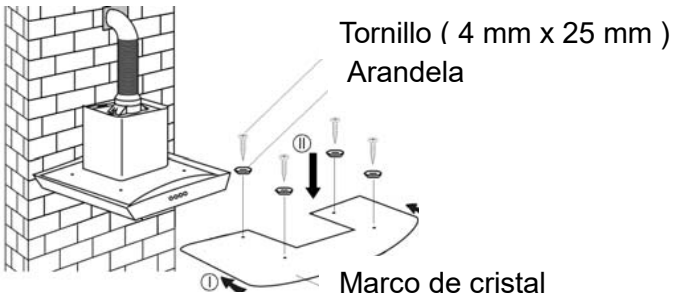

7.Coloque la chimenea interior dentro de la chimenea exterior. Luego saque la chimenea interior tirando hacia arriba. Ajuste hasta alcanzar la altura necesaria.

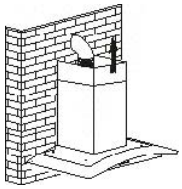

Fije la altura atornillando la placa.

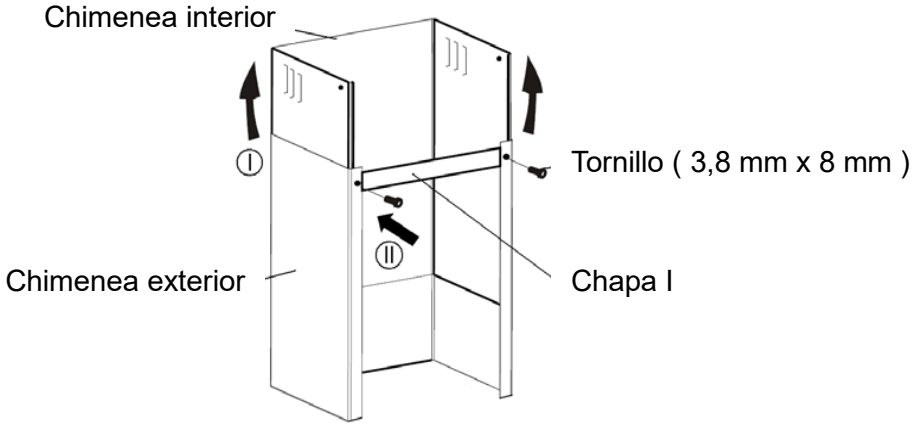

NOTA: Recuerde no apretar demasiado el tornillo, para que se pueda ajustar la altura.

8.Ajuste la chimenea con arreglo a la altura necesaria, luego fije la chapa II mediante el tornillo.

9.Taladre agujeros de 2 x 8 mm para colocar la chapa II. Atornille y apriete la chapa II a la pared con los 2 tornillos suministrados.

Monte la chimenea en el aparato y sujétela con los 2 tornillos.

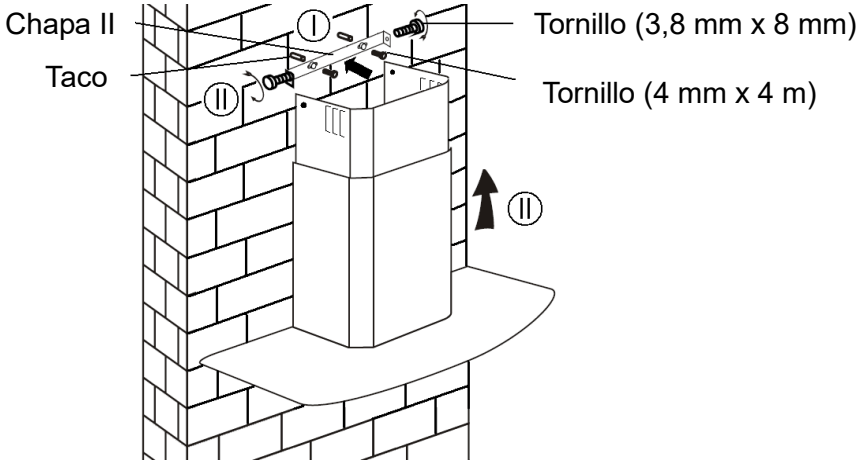

- Advertencia: No colocar los tornillos o el dispositivo de fijación según estas instrucciones puede dar lugar a peligros eléctricos.

INSTALACIÓN
(Ventilación al interior)

Si no dispone de una salida al exterior, no es necesario tubo de extracción y la instalación es similar a la mostrada en la sección “INSTALACIÓN (VENTILACIÓN AL EXTERIOR)”.

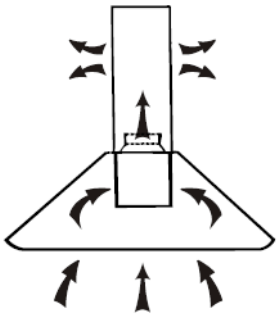

Se puede usar un filtro de carbón activo (no suministrado) para eliminar los olores.
Para instalar el filtro de carbón activo (no suministrado), primero se debe desmontar el cartucho de filtro. Oprima el pestillo y tire hacia abajo.

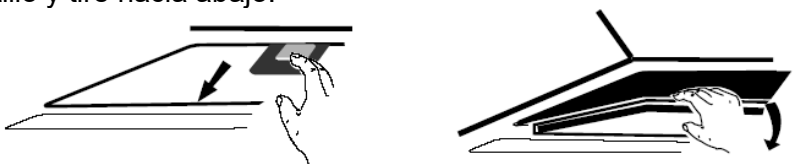

Encaje el filtro de carbón (no suministrado) en el aparato y gírelo a derechas. Repita lo mismo en el otro lado.

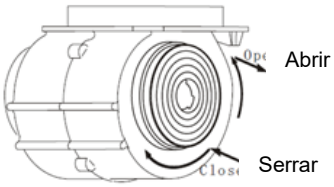

NOTA:
- Asegúrese de que el filtro está firmemente sujeto. En caso contrario se aflojará y provocará peligros.
- El filtro de carbón no se suministra.
- Cuando el filtro de carbón está colocado, se reduce la potencia de aspiración

Instrucciones de funcionamiento de pantalla LCD

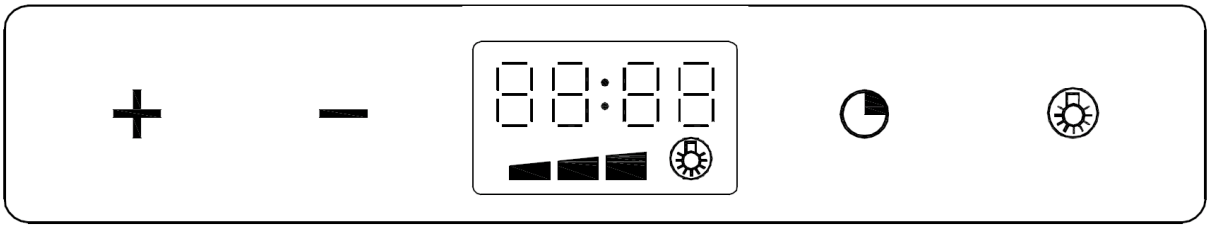

1. Encendido: Conecte el suministro de corriente, y se encenderá la retro iluminación, mostrando “sistema 24 horas”. La salida se bloquea luego, y la campana entra en el estado de espera. La retroiluminación se apaga automáticamente 30 segundos después, si no se ha realizado ninguna operación.

2. Oprima la tecla “Indicador”: Oprima la tecla indicador una vez, el indicador se enciende, y se ilumina ⊛ en la pantalla LCD. Oprímala una segunda vez, la ⊛ del indicador y la pantalla LCD diferenciará, y se repetirá de forma cíclica.

3. Posición encendido y tecla aumentar +; el motor está provisto de tres posiciones, es decir, baja, media y alta.

   a) Prima a tecla + uma vez, ▬ é visualizado no visor, e o motor começa a trabalhar. ▬ é a posição baixa (posição de ligar.)

   b) Prima a tecla + mais uma vez na posição baixa, ▬▬ é visualizado no visor, e ▬▬ é a posição média.

   c) Prima a tecla + mais uma vez na posição média, ▬▬▬ é visualizado no visor, e ▬▬▬ é a posição alta.

   d) Continue a premir a tecla + na posição alta, ▬▬▬ continua a ser visualizado no visor, e o motor funciona normalmente. Neste momento continua na posição alta.

4. Posición encendido y tecla disminuir “▬”

   a) Oprima una vez la tecla “▬”, el motor se ajusta a una posición inferior, y la pantalla LCD muestra entonces esta posición; Si se oprime continuamente hasta la posición sin visualizar, entonces es la posición de apagado (es decir, el motor deja de funcionar.)

5. Tecla reloj “◔”:

   a) La tecla reloj es la tecla de ajuste del reloj si la tecla reloj no funciona en ambas, la posición y el indicador.

   – <u>Mantenga oprimida la tecla reloj ◔ durante 2-3 segundos,</u> parpadearán el indicador 88:88, y los primeros dos dígitos de la hora; use la tecla + para aumentar el valor y use la tecla ▬ para reducir el valor. Es decir: La variación es 01 cada vez que se oprime la tecla; el dígito de horas tiene un valor máximo de 23. Si se supera 23, la tecla + queda inválida. Si es igual a 00, entonces la tecla ▬ queda inválida.

   – Oprima la tecla reloj por segunda vez ◔, parpadearán el indicador 88:88, y los dos últimos dígitos de minutos; use la tecla + para aumentar el valor y use la tecla ▬ para reducir el valor. Es decir: La variación es 01 cada vez que se oprime la tecla; el dígito de minutos tiene un valor máximo de 59. Si se supera 59, la tecla + queda inválida. Si es igual a 00, entonces la tecla ▬ queda inválida.

   – Oprima la tecla reloj ◔ por 3ª vez, y saldrá del temporizador y confirmando la tecla.

   – <u>Mantenga oprimida la tecla reloj ◔ durante 2-3 segundos</u> en este modo de operación para ajustar la hora; Oprima la tecla por 2ª vez: Ajuste de los minutos; Oprima la tecla por 3ª vez: Para salir del ajuste de la hora y confirmar y se repetirá de forma cíclica (si la 1ª vez que oprima la tecla no supera 2 segundos, entonces no funcionará este sistema operativo).

   b) La tecla reloj es el temporizador si la tecla reloj funciona en la posición o el indicador.

– Está provisto con tres clases de temporización, 5 min/ 15 min/ 30 min/ cancelación del temporizador, y la 1ª vez es 5 min, la 2ª vez es 15 min, la 3ª vez es 30 min, la 4ª vez es cancelación del temporizador, la 5ª vez es 5 min, y la 6ª vez es 15 min …., y se repetirá de forma cíclica.

– Ejemplo: Ajuste el tiempo a 15 min, la visualización es 00:15, 00:14, …00:1, con 0:00 visualizaciones por minuto, y una vez aparezca “00:00”, la alimentación del motor y el indicador se pararán automáticamente, (la pantalla muestra “sistema 24 horas”, la salida se bloquea, y la campana entra al estado de espera, y la retro iluminación se apagará automáticamente 30 segundos después.)

– Cambio de la temporización, 5 segundos después, empieza a disminuir gradualmente (ejemplo: 15 min cambia a 30 min, con un retraso de 5 segundos, y 00:30 en la pantalla empieza a disminuir gradualmente).

MANTENIMIENTO

Antes de limpiar apague el aparato y desenchufe la clavija.

Limpieza normal

Utilice un trapo suave con agua jabonosa ligeramente templada o detergente de limpieza doméstica. No use nunca estropajos metálicos, productos químicos abrasivos o cepillos rígidos para limpiar el aparato.

Limpieza mensual del cartucho de filtro

ESENCIAL: Limpie el filtro de aluminio todos los meses para evitar el riesgo de incendio.

El filtro recoge grasa, humo y polvo por lo que el filtro afecta directamente al rendimiento de la campana decorativa. Si no se limpia, los restos de grasa (potencialmente inflamables) saturarán el filtro. Límpielo con detergente de limpieza doméstica.

CONSEJOS: El filtro se puede lavar en el lavavajillas, no lo haga junto con cazuelas y platos.

Limpieza anual del filtro de carbón activo

Aplicar EXCLUSIVAMENTE al aparato que se instala como aparato con recirculación (sin salida al exterior). Este filtro captura los olores y se debe cambiar una vez al año, dependiendo de la frecuencia de uso de la campana decorativa.

Cambio de la bombilla

1. En primer lugar, apague el aparato y desenchufe la clavija.
2. Extraiga la bombilla con cuidado con arreglo a las instrucciones que siguen y cámbiela por una bombilla de las mismas características.

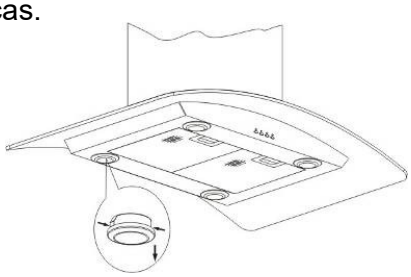

LOCALIZACIÓN DE AVERÍAS

Anomalía	Causa	Solución
La luz está encendida pero el ventilador no funciona	Las palas del ventilador están atascadas	Apague el aparato y contacte la Asistencia Técnica.
	El motor está dañado.	
La luz y el ventilador no funcionan	Lámpara fundida	Cambie la bombilla por otra de las características correctas.
	Cable de alimentación desenchufado.	Vuelva a enchufar a la corriente.
Fuerte vibración del aparato	Las palas del ventilador están dañadas.	Apague el aparato y contacte la Asistencia Técnica.
	El motor del ventilador no está correctamente sujeto	Apague el aparato y contacte la Asistencia Técnica.
	El aparato no está correctamente colgado en el soporte.	Retire el aparato y verifique si el soporte está en el lugar correcto.
Aspiración baja	Demasiada distancia entre el aparato y el fogón	Reajuste la distancia a 65-75 cm

PROTECCIÓN DEL MEDIO AMBIENTE

Los productos eléctricos desechados no se deben eliminar con la basura doméstica. Recíclelos donde existan instalaciones para ello. Compruebe con las autoridades locales o el vendedor los consejos para el reciclado.

CONDICIONES DE GARANTIA

1. La garantía es válida sólo a la presentación de la factura de compra del producto.
2. Esta garantía se limita exclusivamente a las piezas de repuesto ineficaz debido a defectos de fabricación.
3. La eliminación de varias fallas en garantía se realiza para la reparación o el reemplazo de piezas defectuosas, de acuerdo a la discreción de nuestros servicios técnicos. Las piezas defectuosas son de nuestra propiedad.
4. No están cubiertos por la garantía los daños causados durante el transporte, negligencia o mal uso, montaje o instalación incorrecta, así como las influencias externas, tales como: rayos atmosféricos o eléctricos, inundaciones, humedad, etc.
5. Pierden la garantía todos los aparatos que no están a ser utilizados de acuerdo a las instrucciones o conectadas a las REDES DE AEREAS DE ALIMENTACIÓN, que no garantizan una tensión constante de 220/240V.
6. La garantía no cubre lesiones personales o daños causados directa o indirectamente.
7. Esta garantía termina cuando se descubre que han sido sometidas a reparaciones, reformas o intervenciones por cualquier persona no autorizada por JOCEL.

LA GARANTIA TERMINA:

1. Con la modificación o desaparecimiento de la placa de identificación del aparato.
2. Superado el período de 2 años para la línea doméstica e 6 meses para la hostelería, la garantía expira y la asistencia técnica se hará mediante adeudo en los costos de mano de obra en función de las tajas vigentes.

ASISTENCIA TÉCNICA:

Para pedir asistencia técnica de vuestros aparatos, nuestros servicios están disponibles a través de los siguientes contactos:

Telef. 902 099 504
http://www.jocel.es

Rua Alto do Curro, n.º 280
4770-569 S. COSME DO VALE
V.N. de FAMALICÃO
Telef: 252 910 350/2
Fax: 252 910 368/9
email: jocel@jocel.pt
http://www.jocel.pt

DECLARACIÓN DE CONFORMIDAD

Declaramos bajo nuestra responsabilidad que el aparato abajo

Aparato	**CANPANA DECORATIVA**
Marca	**JOCEL**
Modelo	**JCEIV60-007896**

Cumple con las siguientes directivas europeas y normas de aplicación

Baja Voltaje	**2006/95/CE**	**EN 60335-1:2012 + A11:2014**
		EN 60335-2-31:2003 + A1:2006+A2:2009
		EN 62233:2008
Compatibilidad Electromagnética	**2004/108/CE**	**EN 55014-1:2006+A1:2009**
		EN 55014-2:1997+A1:2001+A2:2008
		EN 55015:2006+A1:2007+A2:2009
		EN 61547:2009
		EN 61000-3-2:2006+A1:2009+A2:2009
		EN 61000-3-3:2008

País de Origen: **R.P.C.**

INTRODUCTION

Thank you for choosing this cooker hood.

This introduction manual is designed to provide you with all required instructions related to the installation, use and maintenance of the appliance.

In order to operate the unit correctly and safety, please read this instruction manual carefully before installation and usage.

The cooker hood use high quality materials, and is made with a steam lined design. Equipped with large power electric motor and centrifugal fan, it also provides strong suction power, low noise operation, non-stick grease filter and easy assembly installation.

This appliance is not intended for use by person (including children) with reduced physical, sensory or mental capabilities, or lack of experience and knowledge, unless they have been supervision or instruction concerning use of the appliance by a person responsible for their safety.

Children should be supervised to ensure that they do not play with the appliance

SAFETY RECAUTION

- Never let the children operate the machine.
- The cooker hood is for home use only, not suitable for barbecue, roast shop and other commercial purpose.
- The cooker hood and its filter should be clean regularly in order to keep in good working condition.
- Clean the cooker hood according to the instruction manual and keep the unit from danger of burning.
- Forbid the direct baking from the gas cooker.
- Please keep the kitchen room a good convection.
- Before connecting this appliance check that the power supply cord is not damaged. A damage supply cord must be replaced by Technical Assistance only. In order to avoid hazardous.
- There shall be adequate ventilation of the room when the range hood is used at the same time as appliances burning gas or other fuels;
- The air must not be discharged into a flue that is used for exhausting fumes from appliances burning gas or other fuels;
- Regulations concerning the discharge of air have to be fulfilled.
- This appliance if not intended for use by persons(including children) with reduced physical, sensory or mental capabilities, or lack of experience and knowledge, unless they have been given supervision or instruction concerning use of the appliance by a person slide for their safety.
- Children should be supervised to ensure that they do not play with the appliance.
- If the supply cord is damaged, it must be replaced by the Technical Assistance in order to avoid a hazard.
- This appliance can be used by children aged from 8 years and above and persons with reduced physical, sensory or mental capabilities or lack of experience and knowledge if they have been given supervision or instruction concerning use of the appliance in a safe way and understand the hazards involved. Children shall not play with the appliance. Cleaning and user maintenance shall not be made by children without supervision

- The instructions shall state the substance of the following:

  –There shall be adequate ventilation of the room when the range hood is used at the same time as appliances burning gas or other fuels (not applicable to appliances that only discharge the air back into the room);

  –The details concerning the method and frequency of cleaning;

  –There is a fire risk if cleaning is not carried out in accordance with the instructions;

  –Do not flambé under the range hood;

  –CAUTION: Accessible parts may become hot when used with cooking appliances.

  –The air must not be discharged into a flue that is used for exhausting fumes from appliances burning gas or other fuels (not applicable to appliances that only discharge the air back into the room);

  – The minimum distance between the supporting surface for the cooking vessels on the hob and the lowest part of the range hood. (When the range hood is located above a gas appliance, this distance shall be at least 65 cm.

  – Regulations concerning the discharge of air have to be fulfilled.

- The installation instructions for range hoods with accessible metallic enclosures of class II construction shall include details that indicate the location and maximum permitted lengths for any fixing or mounting screw or other fixing device that penetrates into the range hood to attach an accessory such as a facial or duct fitting.

- Where fixing or mounting screws, or other fixing devices are used, that penetrate into the range hood with an accessible metallic enclosure of class II construction, to attach an accessory, the instructions shall indicate the required location of these screws or fixing devices and include the substance of the following warning.

ELECTRICAL SHOCK HAZARD

- Only plug this unit into a properly earthed outlet. If in doubt seek advice from a suitably Qualified Technician.
- Failure to follow these instructions can result in death, fire, or electrical shock.

INSTALLATION
(outside extraction)

If you have an outlet to the outside, your cooker hood can be connected as below picture by means of an extraction duct (enamel, aluminum, flexible pipe or inflammable material with an interior diameter of 150mm).

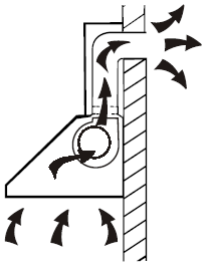

1. Before installation, turn the unit off and unplug it from the outlet.

2. The cooker hood should be placed at a distance of 65~75cm above the cooking plane for best effect.

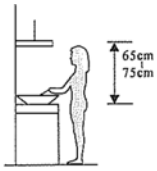

3. Drill 3 x 8mm holes to accommodate the bracket. Screw and tighten the bracket onto the wall with the screws provided.

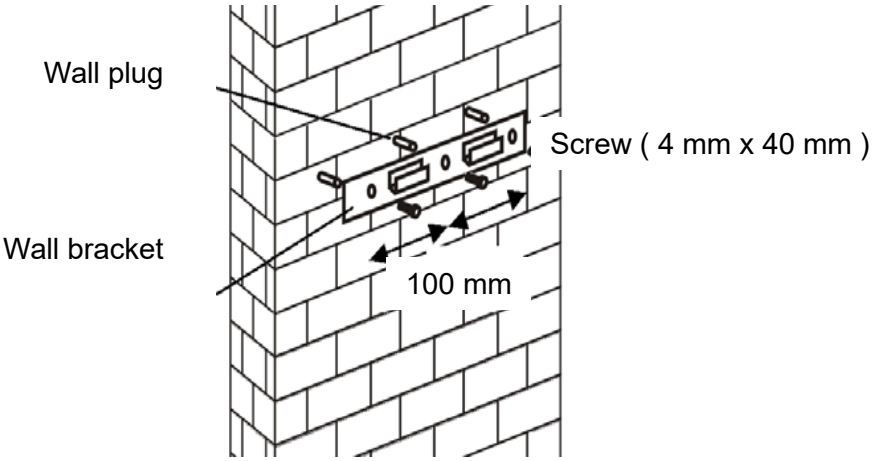

4. Leave up the cooker hood and hang onto the wall bracket hook.

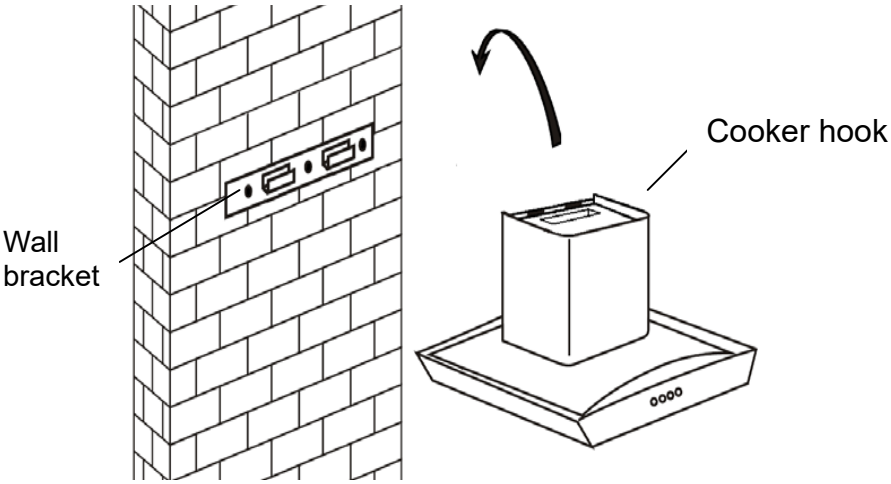

5. Fix the extensible pipe onto the ir outlet as shown below.

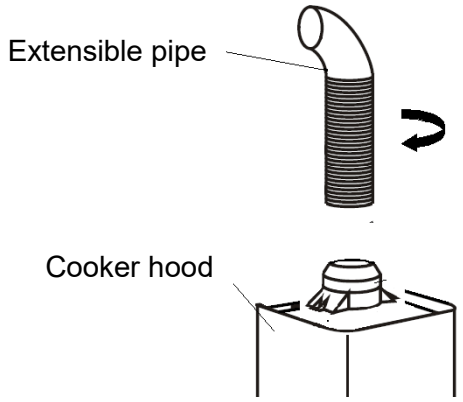

6. Place the glass in appropriate position on the top the cooker hood.
   Fix with 4 screws and washer. In order to avoid the glass cracking, please do not tighten the screws too strongly.

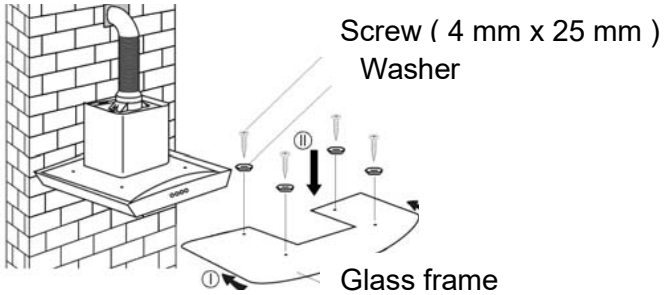

7. By put the inner chimney into outer chimney .Then pulling out the inner chimney upwards. Adjust to reach the height required.

Fix the height by screwing the plate.

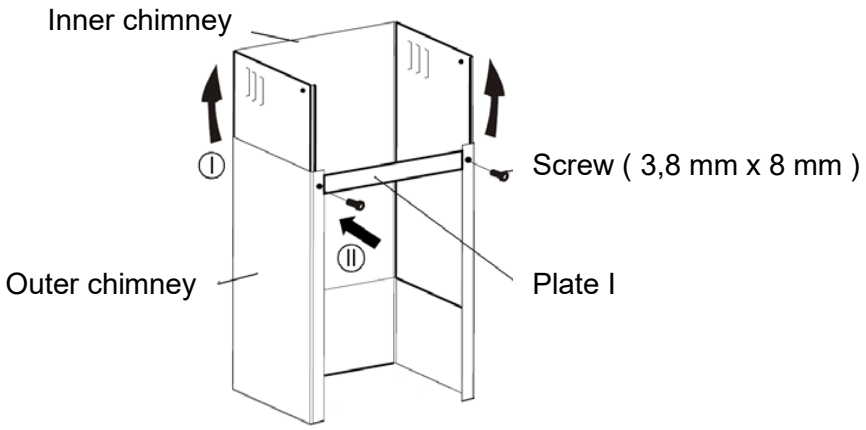

NOTE: Remember not to fix the screw too tight, so that the height can be adjusted.

8. According to the required height to adjust the chimney, and then fix the plate II by screw.

9. Drill 2 x 8mm holes to accommodate the plate II. Screw and tighten the plate II onto the wall with 2 screws provided

Assembly the chimney onto the unit and fix it with 2 screws.

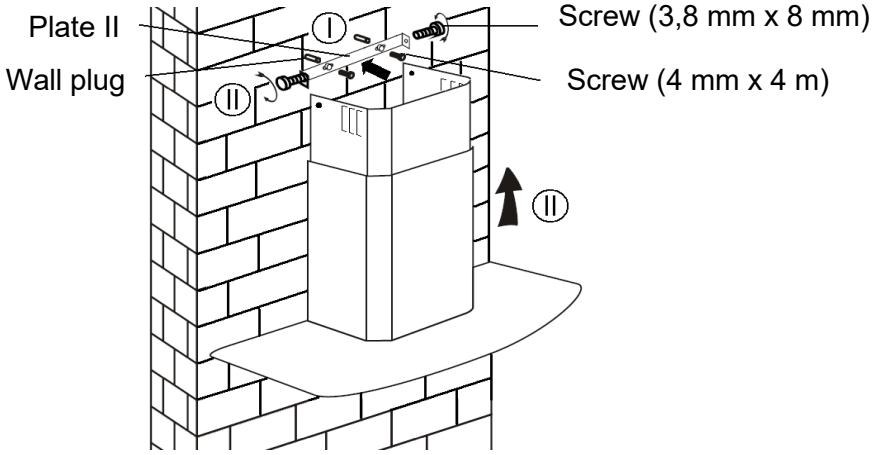

- Warning: Failure to install the screws or fixing device in accordance with these instructions may result in electrical hazards

INSTALLATION
(Inside Vent)

If you do not have an outlet to the outside, exhaust pipe is not required and the installation is similar to the one show in section “INSTALLATION (VENT OUTSIDE)”.

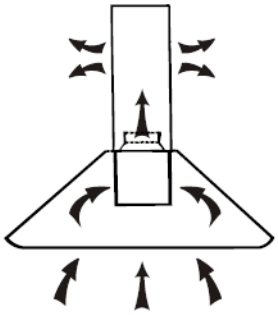

Activated carbon filter (no supplied) can be used to trap odors.

In order to install the activated carbon filter, the cartridge filter should be detached first. Press the lock and pull it downward.

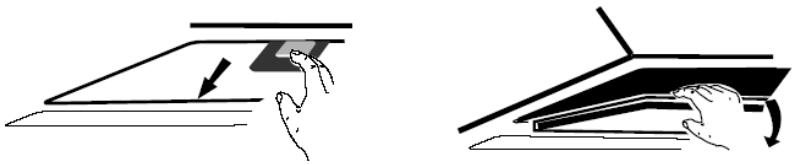

Plug the carbon filter (not supplied) into the unit and turn it in clockwise direction. Repeat the same on the other side.

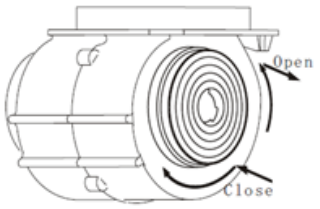

NOTE:

- Make sure the filter is securely locked. Otherwise, it would loosen and cause dangerous.
- The carbon filter is not supplied.
- When carbon filter fixed, the suction power will be lower

Operation Instructions panel and LCD display

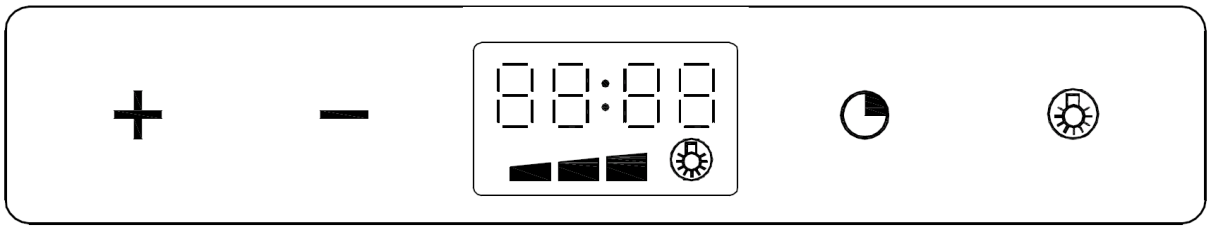

1. Power on: Switch on the power supply, and the backlight is lit, displaying “24-hour system”. The output is then blocked up, and the soot machine enters standby status. The backlight disappear automatically 30 seconds later under the condition of none operation.
2. Press “Indicator” key: Press the indicator key once, the indicator is lit, and on the LCD screen is lit. Press it for a second time, of the indicator and the LCD screen will distinguish, and it will be repeated again and again.
3. Power on position and increase key +, the motor is provided with three positions, i.e. low, medium and high.
   a) Press + key once, the is displayed on the display screen, and the motor starts operation. The is the low position (power on position.)
   b) Press + key once more at the low position, the is displayed on the display screen, and the is the medium position.
   c) Press + key once more at the medium position, the is displayed on the display screen, and the is the high position.
   d) Go on pressing + key at the high position, the is still displayed on the display screen, and the motor works normally. It is still at high position at this time.

4. Power on position and decrease key "▬"

   a) Press "▬" key once, the motor is adjusted to a lower position, and the LCD screen displays that position in the meantime; If it is decreased continuously to none position, then, it is the power off position (namely, the motor stops operation.)

5. Timer key "◔":

   a) The timer key is the timer setting key if the timer key doesn't work at both the position and indicator.

   – Long press timer key ◔ for 2-3 seconds, time segment 88:88, and the first two hour bit segment flash, use + key for the digit increase, and use ▬ key for the digit decrease. Namely: The variable is 01 each time it is pressed; the hour segment is with the largest digit of 23. If it exceeds 23, + key is null and void. If it is equal to 00, then, the ▬ key is null and void.

   – Press the timer key for the 2nd time ◔, time segment 88:88, and the last two minute bit segment flash, use + key for the digit increase, and use ▬ key for the digit decrease. Namely: The variable is 01 each time it is pressed; the minute segment is with the largest digit of 59. If it exceeds 59, + key is null and void. If it is equal to 00, then, the ▬ key is null and void.

   – Press the timer key ◔ for the 3rd time, and it is the time setting exit and confirm key.

   – Long press timer key ◔ for 2-3 seconds under this operation mode, and it is for the hour setting; Press it for the 2nd time: Setting for the minute; Press it for the 3rd time: For the time setting exit and confirm, and it will be repeated again and again (if the 1st time pressing doesn't exceed 2 seconds, then it can't run this operating procedure.)

   b) The timer key is the timer if the timer key works at either the position or the indicator.

   – It is provided with three kinds of time segment, and they are 5min/15min/30min/timer cancel in sequence, and the 1st time is 5min, the 2nd time is 15min, the 3rd time is 30min, the 4th time is timer cancel, the 5th time is 5min, and the 6th time is 15min …., and it will be repeated again and again.

   – Example: Let the setting time be 15min, the display is 00:15, 00:14, …00:1, with 0:00 displays per minute, and once "00: 00" appears, the motor position and the indicator power supply will be cut off automatically, (the display screen displays "24-hour system", the output is blocked up, and the soot machine enters standby status, and the backlight will be put out automatically 30 seconds later.)

   – Time segment change over, 5 seconds later, it starts to decrease gradually (example: 15min is changed over to 30min, with a delay of 5 seconds, and 00: 30 on the display screen starts to decrease gradually).

MAINTENANCE

Before cleaning switch the unit off and pull out the plug.

Regular Cleaning

Use a soft cloth moistened with hand-warm mildly soapy water or household cleaning detergent. Never use metal pads, chemical, abrasive material or stiff brush to clean the unit.

Monthly Cleaning for Cartridge Filter

ESSENTIAL: Clean the Al filter every month can prevent any risk of fire.

The filter collects grease, smoke and dust. so the filter is directly affecting the efficiency of the cooker hood. If not cleaned, the grease residue (potential flammable) will saturate on the filter. Clean it with household cleaning detergent.

HINTS: Filter can be cleaned in dish-washer, but don't do it together with dish and pan.

Annual Cleaning for Activated Carbon Filter

Apply SOLELY to unit that installed as a recirculation unit (not vented to the outside). This filters traps odors and must be replaced at least once a year depending on how frequent the cooker hood used.

Light Replacement

1. Switch the unit off and pull out the plug first.
2. Pull out the light carefully according to the direction as below, and replace by same rated light.

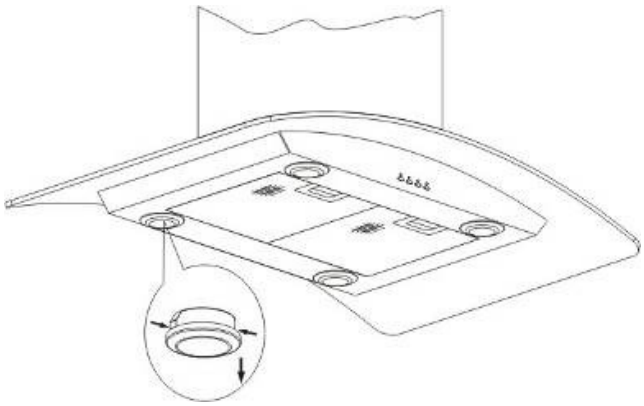

TROBULESHOOTING

Fault	Cause	Solution
Light on, but fan does not work	The fan blade is jammed.	Switch of the unit and contact Technical Assistance.
	The motor is damaged.	
Both light and fan do not work	Light bulb burn.	Replace the bulb with correct rating.
	Power cord looses.	Plug in to the power supply again.
Serious Vibration of the unit	The fan blade is damaged.	Switch of the unit and contact Technical Assistance.
	The fan motor is not fixed tightly.	Switch of the unit and contact Technical Assistance.
	The unit is not hung properly on the bracket.	Take down the unit and check whether the bracket is in proper location.
Suction performance not good	Too long distance between the unit and the cooking plane	Readjust the distance to 65-75cm

ENVIRONMENTAL PROTECTION

Waste electrical products should not be disposed of with household waste. Please recycle where facilities exist. Check with your Local Authority or retailer for recycling advice.

GENERAL WARRANTY TERMS

1. The warranty is valid only on presentation of invoice of purchase.
2. This WARRANTY is limited exclusively to parts substitution ineffective due to faulty manufacture, made in our workshops.
3. The elimination of several faults of the scope of the guarantee is made for repair or replacement of defective parts, according to the discretion of our technical services. Defective parts are our property.
4. Are not covered under warranty damage caused by transportation, neglect or poor use, improper assembly or installation, as well as external influences such as: lightning strikes or power, flooding, humidity, etc..
5. Lose warranty, all appliances that are not being used according to the instructions, or connected to FEEDING NETWORKS not guarantee a constant voltage of 220/240V.
6. The warranty does not cover damages for personal injury or damage caused directly or indirectly in any capacity whatsoever.
7. This warranty terminates when it is found to have been undergoing repairs, alterations or interventions by any person not authorized by Jocel.

THE WARRANTY EXPIRES

1. With the modification or disappearance of the nameplate of the appliance.
2. Exceeded the period of 2 years for home appliances and 06 months for industrial appliances, warranty expires and assistance will be made by charging the costs of manpower, according to current fees.

TECHNICAL ASSISTANCE

For technical assistance request, our services are available through the following contacts:

Telef. 00 351 252 910351
Fax: 00 351 252 910367
E-mail: assistencia@jocel.pt
http://www.jocel.pt

Rua Alto do Curro, n.º 280
4770-569 S. COSME DO VALE
V.N. de FAMALICÃO
Telef: 252 910 350/2
Fax: 252 910 368/9
email: jocel@jocel.pt
http://www.jocel.pt

DECLARATION OF CONFORMITY

[redacted]

We declare on our own responsibility that the machine indicated below

Product	**COOKER HOOD**
Company	**JOCEL**
Model	**JCEIV60-007896**

Complies with the following European directives and standards implementation

Low Voltage	**2006/95/EC**	**EN 60335-1:2012 + A11:2014**
		EN 60335-2-31:2003 + A1:2006+A2:2009
		EN 62233:2008
Electromagnetic Compatibility	**2004/108/EC**	**EN 55014-1:2006+A1:2009+A2:2011**
		EN 55014-2:1997+A1:2001+A2:2008
		EN 55015:2013
		EN 61547:2009
		EN 61000-3-2:2006+A1:2009+A2:2009
		EN 61000-3-3:2013
		ETSI EN 301 489-3 V1.6.1:2013-08
		ETSI EN 301 489-1 V1.9.2:2011-09

Country of Origin: **R.P.C.**